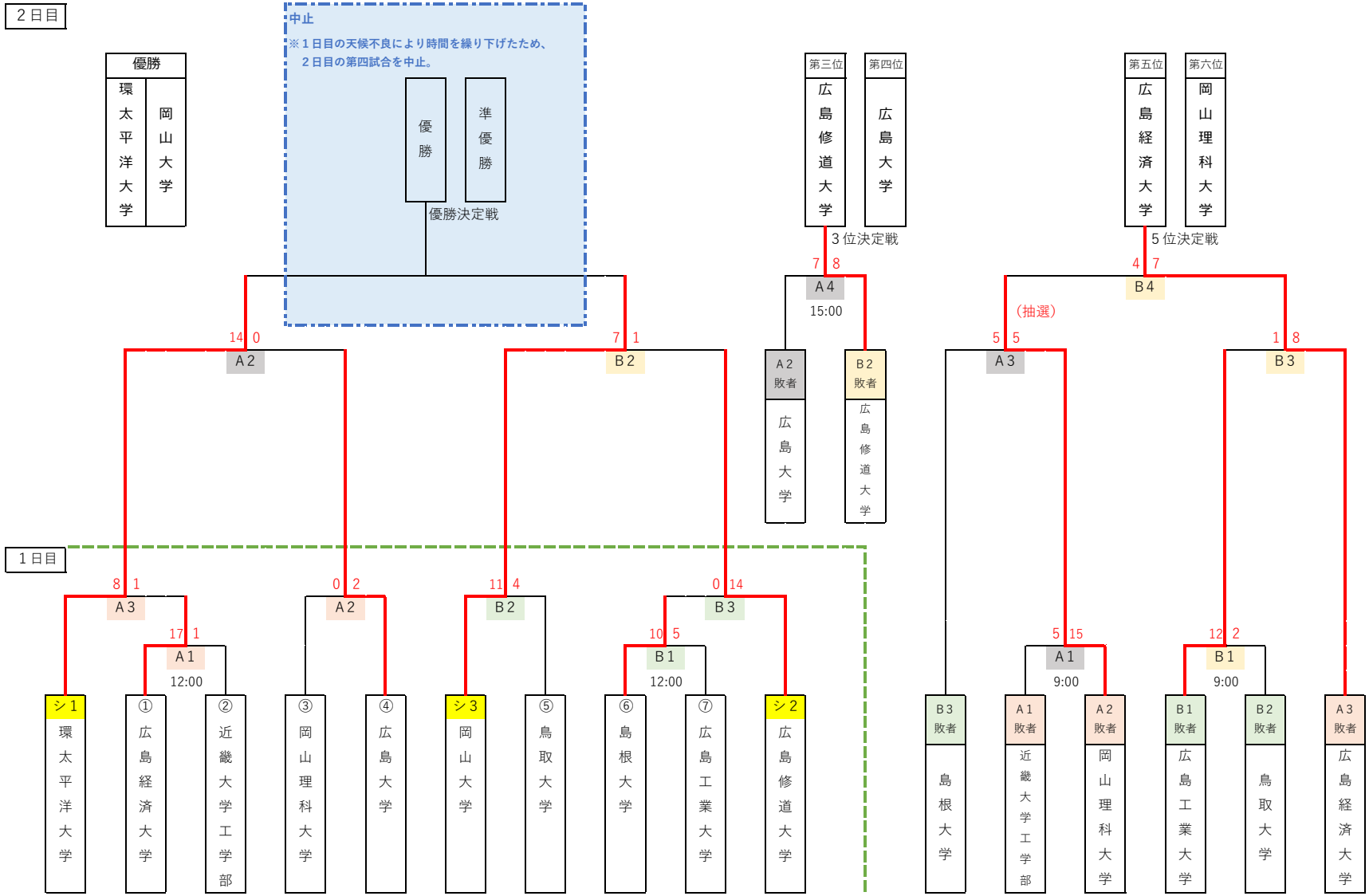第23回中国地区大学ソフトボール選手権大会