令和２年度春季第86回東海地区大学男子ソフトボールトーナメント戦

期　間　　令和２年８月29日(土)、９月４日(金)、５日(土)、予備日６日(日)
会　場　　岐阜県各務原市総合運動公園Ａ・Ｂ球場、予備日はＢ・Ｃ球場

第１試合：09：00～
第２試合：11：30～
第３試合：14：00～

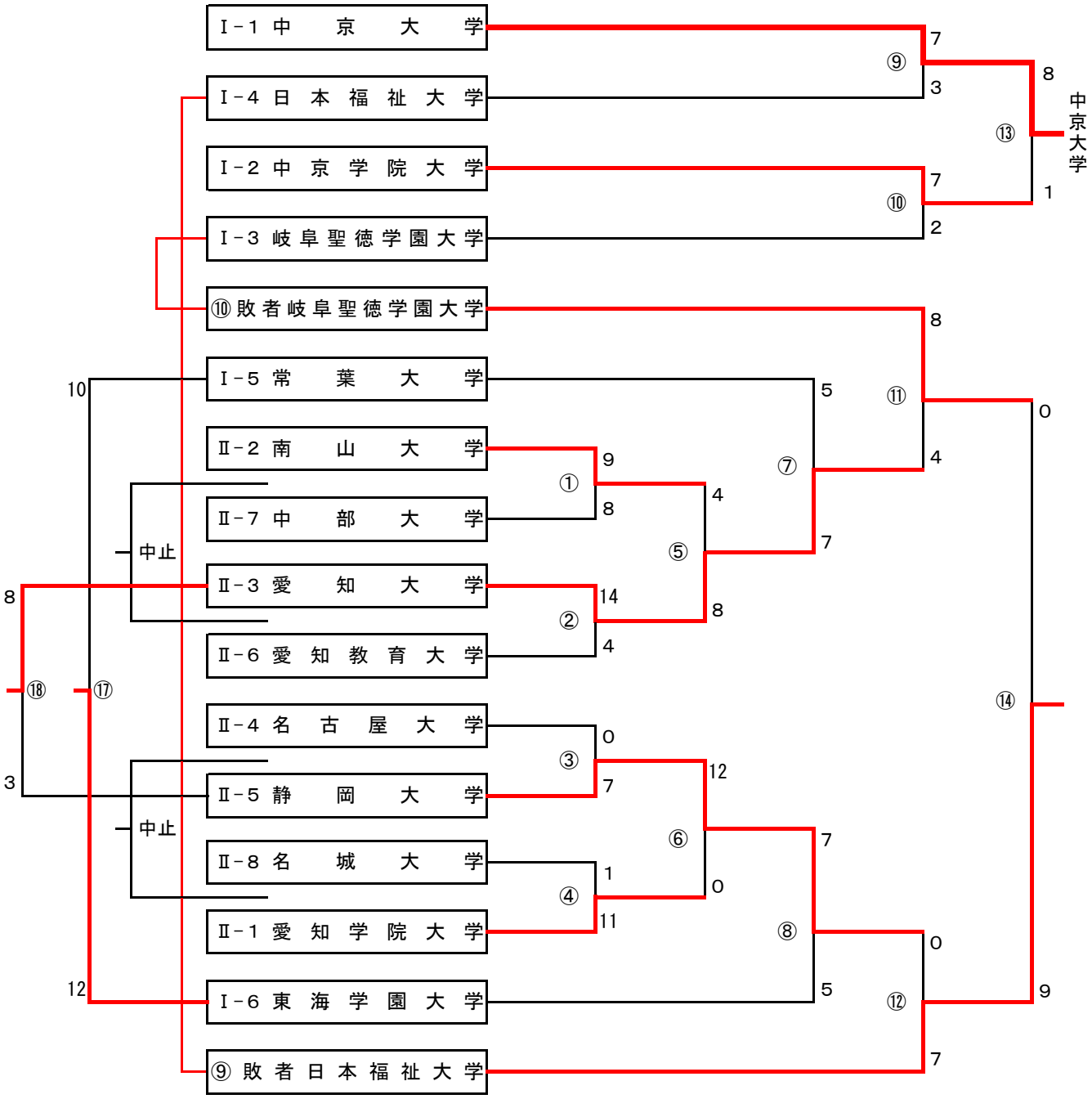

※Ⅰ－１～Ⅱ－８は84回春季リーグ戦の順位
中京大学の優勝は、リーグ戦と通算して２季ぶり51回目の優勝

２位：中京学院大学　　３位：日本福祉大学　　４位：岐阜聖徳学園大学
５位：愛知大学　　６位：静岡大学　　７位：東海学園大学
８位：常葉大学　　９位：南山大学・愛知学院大学